Национальное агентство
развития квалификаций

109240, Москва, Котельническая набережная, 17
Тел.: +7 (495) 966-16-86 » E-mail: info@nark.ru » www.nark.ru

ПРИМЕР ОЦЕНОЧНОГО СРЕДСТВА

для оценки квалификации

«Мастер подготовительных работ перед сборкой изделий мебели из древесных материалов»

(2 уровень квалификации)

(наименование квалификации)

Пример оценочного средства разработан в рамках Комплекса мероприятий по развитию механизма независимой оценки квалификации, а также по осуществлению функций базового центра профессиональной подготовки, переподготовки и повышения квалификации рабочих кадров на 2019 год, утвержденного 20 февраля 2019 года

2022 год

Состав примера оценочных средств

Раздел	страница
1. Наименование квалификации и уровень квалификации	3
2. Номер квалификации	3
3. Профессиональный стандарт или квалификационные требования, установленные федеральными законами и иными нормативными правовыми актами Российской Федерации	3
4. Вид профессиональной деятельности	3
5. Спецификация заданий для теоретического этапа профессионального экзамена	3
6. Спецификация заданий для практического этапа профессионального экзамена	4
7. Материально-техническое обеспечение оценочных мероприятий	5
8. Кадровое обеспечение оценочных мероприятий	6
9. Требования безопасности к проведению оценочных мероприятий (при необходимости)	7
10. Задания для теоретического этапа профессионального экзамена	7
11. Критерии оценки (ключи к заданиям), правила обработки результатов теоретического этапа профессионального экзамена и принятия решения о допуске (отказе в допуске) к практическому этапу профессионального экзамена	22
12. Задания для практического этапа профессионального экзамена	23
13. Правила обработки результатов профессионального экзамена и принятия решения о соответствии квалификации соискателя требованиям к квалификации	24
14. Перечень нормативных правовых и иных документов, использованных при подготовке комплекта оценочных средств (при наличии)	25

1. Наименование квалификации и уровень квалификации:
«Мастер подготовительных работ перед сборкой изделий мебели из древесных материалов» (2 уровень квалификации)

2. Номер квалификации: 23.03600.01

3. Профессиональный стандарт или квалификационные требования, установленные федеральными законами и иными нормативными правовыми актами Российской Федерации (далее – требования к квалификации):
Профессиональный стандарт «Сборщик изделий мебели из древесных материалов» - код 23.036, (утв. приказом Министерства труда и социальной защиты РФ от 26 декабря 2014 г. N 1183н)

4. Вид профессиональной деятельности:
Сборка изделий мебели из древесных материалов

5. Спецификация заданий для теоретического этапа профессионального экзамена

Знания, умения в соответствии с требованиями к квалификации, на соответствие которым проводится оценка квалификации	Критерии оценки квалификации	Тип и № задания
1	2	3
ТФ А/01.2 Подготовка рабочего места, оборудования и инструментов, необходимых для сборки изделий мебели из древесных материалов		
Умение: Выбирать инструменты, оборудование и оснастку для установки фурнитуры и крепежной арматуры при сборке изделий мебели из древесных материалов	Правильное решение задания – 1 балл	Задание с выбором ответа №1, 2, 3
Умение: Оценивать исправность типовых инструментов, приспособлений, оснастки и оборудования для сборки изделий мебели из древесных материалов	Правильное решение задания – 1 балл	Задание на установление последовательности № 4 Задание с выбором ответа № 5,6
Умение: Читать простейшую техническую и сборочную документацию по сборке изделий мебели из древесных материалов	Правильное решение задания – 1 балл	Задание с выбором ответа №7,8,9
Знание: Требования правил по охране труда и промышленной безопасности	Правильное решение задания – 1 балл	Задание с выбором ответа №10,11
Знание: Правила производственной санитарии	Правильное решение задания – 1 балл	Задание с выбором ответа № 12,13
Знание: Устройство и правила использования ручного столярного инструмента и электроинструмента	Правильное решение задания – 1 балл	Задание с выбором ответа №14, 15,16
Знание: Признаки неисправности инструментов и оборудования, используемых при сборке изделий мебели из древесных материалов	Правильное решение задания – 1 балл	Задание с выбором ответа № 17,18,19
Знание: Правила чтения простейшей технической и сборочной документации	Правильное решение задания – 1 балл	Задание с выбором ответа №20, 21, 22
ТФ В/02.2 Приемка и визуальный контроль качества деталей из древесных материалов, сопровождение их к месту сборки		

Умение: Выявлять отклонения качественных показателей от нормативных при изготовлении и обработке материалов, используемых при сборке узлов и изделий мебели из древесных материалов	Правильное решение задания – 1 балл	Задание на установление соответствия №23 Задание с выбором ответа №24,25
Умение: Устранять незначительные дефекты обработки материалов, используемых при сборке узлов и изделий мебели из древесных материалов	Правильное решение задания – 1 балл	Задание с выбором ответа №26, 27,28,
Знание: Технология сборки изделий мебели из древесных материалов	Правильное решение задания – 1 балл	Задание с выбором ответа №29, 30,31,32
Знание: Технические характеристики и требования к качеству используемых древесных материалов	Правильное решение задания – 1 балл	Задание на установление соответствия №33 Задание с выбором ответа №34 Задание на установление соответствия №35 Задание с выбором ответа №36
Знание: Ассортимент фурнитуры и крепежной арматуры, используемой для изготовления изделий мебели из древесных материалов	Правильное решение задания – 1 балл	Задание с выбором ответа №37,38,39,40

Общая информация по структуре заданий для теоретического этапа профессионального экзамена:
- общее количество вопросов: 40 вопросов в тесте (40 - в примере оценочного средства);
- из них количество заданий с выбором ответа: 30 заданий в тесте (30 - в примере оценочного средства);
- из них количество заданий с открытым ответом: 36 задание в тесте (36 - в примере оценочного средства);
- из них количество заданий на установление соответствия: 3 заданий в тесте (3 – в примере оценочного средства);
- количество заданий на установление последовательности: 1 задания в тесте (1 – в примере оценочного средства);
- время выполнения заданий для теоретического этапа экзамена: 90 минут.

Вариант для соискателя формируется из случайно подбираемых заданий в соответствии со спецификацией – по одному из четырех вариантов заданий каждого типа с учетом количества типов заданий по каждому предмету оценки.
Каждые три последующие вопроса являются вариантами одного задания - №1-4 – варианты первого задания, №5-8 – второго задания, №9-12 – третьего и т.д.

6. Спецификация заданий для практического этапа профессионального экзамена

Трудовые функции, трудовые действия, умения в соответствии с требованиями к квалификации, на соответствие которым проводится оценка квалификации	Критерии оценки квалификации	Тип и № задания
ТФ А/02.2 Приемка и визуальный контроль качества деталей из	а) методика проверки поверхности мебельных деталей	Задание №1 Выполнение

древесных материалов, сопровождение их к месту сборки **ТД:** Визуальная проверка качества деталей, фурнитуры и крепежной арматуры для сборки изделий мебели из древесных материалов	из древесных плитных материалов соответствует ГОСТ 16371-2014 Мебель. Общие технические условия б) Измерения проведены в соответствии с ГОСТ 16371-2014 Мебель. Общие технические условия в) Проверка качества фурнитуры и крепежной арматуры для сборки мебели проведена в соответствии с ГОСТ 16371-2014 Мебель. Общие технические условия. и ГОСТ 9.301-86 Единая система защиты от коррозии и старения. Покрытия металлические и неметаллические неорганические Определена возможность использования фурнитуры и крепежной арматуры для сборки изделия мебели г) задание выполнено в установленное время	трудовых функций (действий) в модельных условиях
ТФ В/01.3 Подготовка рабочего места, оборудования и инструментов, необходимых для сборки изделий мебели из древесных материалов **ТД:** Подготовка типового измерительного инструмента, типовых приспособлений, оснастки и оборудования, используемых при сборке изделий мебели из древесных материалов	а) виды и перечень технологической оснастки, необходимые для сборки данного изделия мебели, отобраны в соответствии с инструкцией по сборке б) инструмент и оборудование, необходимые для сборки данного изделия мебели, отобраны в соответствии с инструкцией по сборке в) задание выполнено в установленное время	Задание №2 Выполнение трудовых функций (действий) в модельных условиях

7. Материально-техническое обеспечение оценочных мероприятий:
а) материально-технические ресурсы для обеспечения теоретического этапа профессионального экзамена:
- рабочее место, оборудованное мебелью (стул, стол);
- компьютер с доступом к сети интернет,
- бумага для записей,
- ручка;
б) материально-технические ресурсы для обеспечения практического этапа
- **рабочее -** место столярная мастерская с инструментом и материалами для работы.
С учетом задания и места проведения экзамена могут быть использованы приспособления, оснастка и оборудование, используемое при сборке изделий из мебели

- **предметы и средства труда**:

Задание №1
- предметы и средства труда:
- бумага для записей,
- ручка,
- детали и элементы изделия мебели из древесных материалов
- фурнитура и крепежная арматура для сборки изделия мебели
- универсальные измерительные инструменты
- поверочные линейки,
- лупа
- форма акта для оценки деталей, элементов и фурнитуры изделия мебели
- средства индивидуальной защиты
- рабочий халат,
- информационно-методическое обеспечение:
- ГОСТ 16371-2014 Мебель. Общие технические условия
- ГОСТ 9.301-86 Единая система защиты от коррозии и старения. Покрытия металлические и неметаллические неорганические
- техническая документация на изделие мебели из древесных материалов
- схема сборки на изделие мебели из древесных материалов

Задание №2
- **предметы и средства труда**:
- бумага для записей,
- ручка,
-струбцины зажимные;
-струбцины угловые;
- молоток металлический;
- молоток резиновый;
- отвертка;
- рулетка;
- электродрель;
- ключи для конфирматов;
- сверла по дереву различных диаметров
- универсальные измерительные инструменты
- поверочные линейки
- средства индивидуальной защиты
- рабочий халат,
- информационно-методическое обеспечение:
- техническая документация на изделие мебели из древесных материалов
-Инструкция по сборке изделия мебели из древесных материалов (Приложение 2)

8. Кадровое обеспечение оценочных мероприятий:

1.Высшее или среднее профессиональное образование.
2. Опыт работы не менее 5 лет в должности и (или) выполнения работ (услуг) по виду профессиональной деятельности, содержащему оцениваемую квалификацию, но не ниже уровня оцениваемой квалификации.
3. Подтверждение прохождение обучения по ДПП, обеспечивающего освоение:
а) знаний:
- НПА в области независимой оценки квалификации и особенности их применения при

проведении профессионального экзамена;

- нормативные правовые акты, регулирующие вид профессиональной деятельности и проверяемую квалификацию;
- методы оценки квалификации, определенные утвержденным Советом по профессиональным квалификациям оценочным средством (оценочными средствами);
- требования и порядок проведения теоретической и практической части профессионального экзамена и документирования результатов оценки;
- порядок работы с персональными данными и информацией ограниченного использования (доступа);

б) умений

- применять оценочные средства;
- анализировать полученную при проведении профессионального экзамена информацию, проводить экспертизу документов и материалов;
- проводить осмотр и экспертизу объектов, используемых при проведении профессионального экзамена;
- проводить наблюдение за ходом профессионального экзамена;
- принимать экспертные решения по оценке квалификации на основе критериев оценки, содержащихся в оценочных средствах;
- формулировать, обосновывать и документировать результаты профессионального экзамена;
- использовать информационно-коммуникационные технологии и программно-технические средства, необходимые для подготовки и оформления экспертной документации;

4. Отсутствие ситуации конфликта интереса в отношении конкретных соискателей.

5. Экспертная комиссия утверждается в количестве не менее трех экспертов.

6. Не менее двух членов экспертной комиссии в штате по основному месту работы в Центре оценки квалификации должны иметь подтвержденную Советом по профессиональным квалификациям квалификацию, удовлетворяющую требованиям, определенным в оценочном средстве для проведения независимой оценки квалификации.

9. Требования безопасности к проведению оценочных мероприятий.

С каждым соискателем проводится инструктаж (под подпись) по охране труда и безопасным методам работы при работе с пиломатериалами, а также при работе на персональном компьютере.

10. Задания для теоретического этапа профессионального экзамена:

Инструкция.

1. Теоретический этап профессионального экзамена представлен в виде теста и состоит из 40 вопросов, охватывающих все предметы оценивания.
2. Время ответа на вопросы ограничено – 90 минут.
3. Если Вы сомневаетесь в ответе, переходите к следующему вопросу. К пропущенному вопросу Вы сможете вернуться позже.
4. Каждый вопрос содержит инструкцию по формулированию ответа: выбрать правильный вариант ответа (один или несколько), установить правильную последовательность, установить правильное соответствие, записать правильный ответ.
5. Если при ответе на вопрос Вы должны выбрать один правильный ответ (одиночный выбор), то «кликните» курсором по выбранному Вами варианту. Кнопка выбранного варианта станет малиновой.
6. Если при ответе на вопрос Вы должны выбрать несколько правильных ответов (множественный выбор), то «кликните» курсором по тем вариантам, которые Вы считаете правильными, в любой последовательности.
7. Для изменения решения нажмите еще раз выбранный Вами вариант. Кнопка снова станет серой. Это будет означать отмену Вашего прежнего выбора.

8. Если при ответе на вопрос Вы должны установить соответствие, ухватите курсором кнопку на варианте слева и перетащите ее на кнопку соответствующего ему варианту справа.

ВАЖНО! Варианты слева должны быть использованы все; варианты справа могут быть использованы полностью или частично.

9. Если при ответе на вопрос Вы должны установить последовательность, ухватите курсором нужный вариант и перетащите его на желаемое место в соответствии с порядковым номером действия.

10. Если задание сформулировано в виде открытого вопроса, ответ Вы должны строчными буквами, если иное не указано в задании.

11. После выполнения задания нажмите кнопку «Ответить».

12. Вы можете задавать вопросы членам экзаменационной комиссии только в случае технических неисправностей, которые не позволяют Вам продолжить работу.

Задание №2

Какое приспособление, использующееся при сборке изделий из мебели, изображено на рисунке?

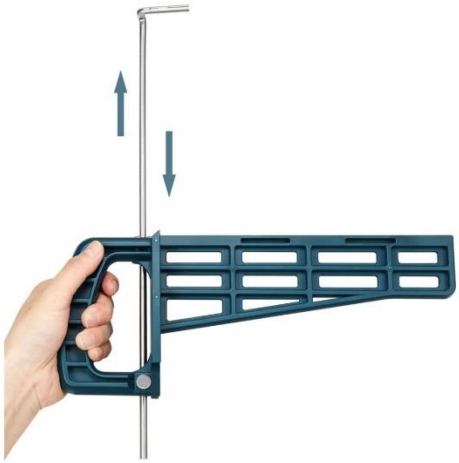

Выберите правильный ответ

a) шаблон для разметки петель
b) быстрозажимная струбцина
c) кондуктор для шкантов и конфирматов
d) кондуктор для направляющих
e) шаблон для соединения «косой шуруп»

Задание №4

Установите правильную последовательность использования электрической дрели, используемой при сборке изделий мебели.

a) максимально плотно зажать сверло в патроне дрели (3)
b) выбрать направление вращения сверла (4)
c) осмотреть дрель и убедиться в отсутствии повреждений корпуса, патрона и провода дрели (1)
d) установить предельную скорость вращения сверла (5)
e) проверить сверло на целостность (2)

Задание №9

Под какими номерами в сборочной схеме изделия мебели обозначены детали мебели «фасады»?

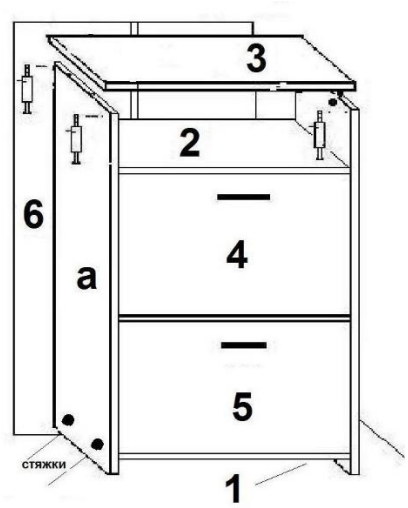

Выберите правильный ответ.
a) 1, 2
b) 2, 3
c) 3, 4
d) 4, 5
e) 5, 6

Задание №13
На каком расстоянии от зданий и сооружений разрешается производить сжигание отходов и тары?
Выберите правильный ответ.
a) не менее 5 м
b) не менее 10 м
c) не менее 15 м
d) не менее 30 м
e) не менее 50 м

Задание №17
Какова причина неисправности шуруповерта, если при его эксплуатации проявляется излишняя вибрация?
Выберите правильный ответ.
a) неисправность электродвигателя шуруповерта
b) отсутствие зарядки батареи шуруповерта
c) износ щеток двигателя шуруповерта
d) люфт в патроне шуруповерта
e) аккумулятор шуруповерта перестал заряжаться

Задание № 22
Под каким номером на рисунке изображен элемент узла и детали под названием «стекло с фацетом»?

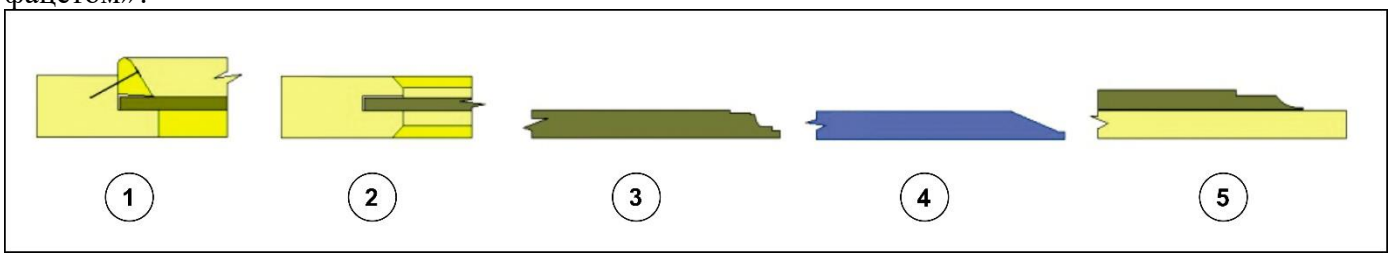

Выберите правильный ответ.

a) 1
b) 2
c) 3
d) 4
e) 5

Задание № 26
Применение какого средства для заделки царапин и трещин на деревянных и ламинированных поверхностях изделий мебели изображено на рисунке?

Выберите правильный ответ.
a) мягкий мебельный воск
b) мебельный штрих
c) ретушь мебельная
d) шпатлевка мебельная
e) лак мебельный

Задание №31
Какой вид соединения деталей мебели изображен на рисунке?

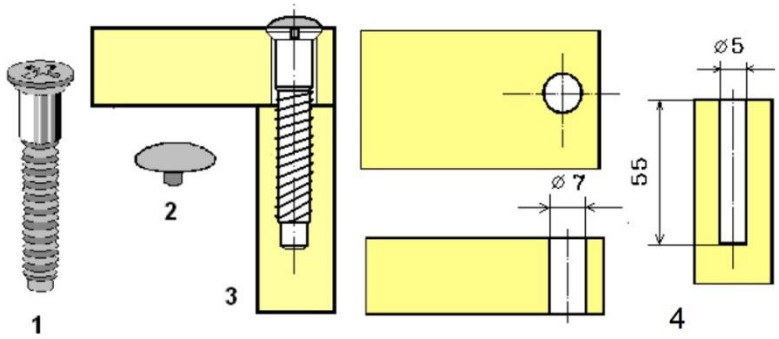

Выберите правильный ответ.
a) соединение на стяжку трапецеидальную
b) соединение на стяжку шурупную
c) соединение на стяжку эксцентриковую
d) соединение на стяжку накладную уголковую
e) соединение на стяжку винтовую

Задание № 35
Установите соответствие между названием дефекта изделий мебели по ГОСТ 20400-2013 (левый столбец) и его определением (правый столбец).
Каждый ответ правого столбца может быть использован один раз или не использован совсем.

Левый столбец «Название материалов и полуфабрикатов»

a	трещины в облицовке из шпона
b	складки на поверхности шпона
c	проступание основы через облицовку
d	открытые фуги в облицовке

Правый столбец «Определение»	
1	Волнистые, частично не приклеенные к основе участки облицовки из шпона
2	Трещины вдоль слоев древесины, образовавшиеся в облицовке после ее наклеивания
3	Проникновение клея через поры облицовки на ее наружную поверхность
4	Проявление структуры материала облицованной детали на поверхности облицовки
5	Тонкие щели между элементами набора шпона

Задание №40

Какой вид крепежа изображен на рисунке?

Выберите правильный ответ.

a) ребро крепежное
b) щелевая кнопка
c) крепежная лента
d) липучка самоклеющаяся
e) петля крепежная

11. Критерии оценки (ключи к заданиям), правила обработки результатов теоретического этапа профессионального экзамена и принятия решения о допуске (отказе в допуске) к практическому этапу профессионального экзамена: Вариант соискателя содержит 40 заданий. Баллы, полученные за правильно выполненные задания, суммируются.
Максимальное количество баллов – 40.
Решение о допуске к практическому этапу экзамена принимается при условии достижения набранной суммы баллов 30 и более.

12. Задания для практического этапа профессионального экзамена.

ЗАДАНИЕ №1 НА ВЫПОЛНЕНИЕ ТРУДОВЫХ ФУНКЦИЙ, ТРУДОВЫХ ДЕЙСТВИЙ В МОДЕЛЬНЫХ УСЛОВИЯХ

ТФ А/02.2 Приемка и визуальный контроль качества деталей из древесных материалов, сопровождение их к месту сборки

ТД: Визуальная проверка качества деталей, фурнитуры и крепежной арматуры для сборки изделий мебели из древесных материалов

Задание.

Проведите визуальную оценку деталей, элементов, фурнитуры и крепежной арматуры изделия мебели перед его сборкой, зафиксируете выявленные недостатки в акте.

Максимальное время выполнения задания: 30 мин.

Место выполнения задания – кабинет (мастерская, лаборатория), оборудованная рабочим местом: - стол, - стул,
Условия выполнения задания:
- бумага для записей,
- ручка,
- детали и элементы изделия мебели из древесных материалов
- фурнитура и крепежная арматура для сборки изделия мебели
- универсальные измерительные инструменты
- поверочные линейки,
- лупа
- форма акта для оценки деталей, элементов и фурнитуры изделия мебели
- средства индивидуальной защиты:
- рабочий халат,
- информационно-методическое обеспечение:
- ГОСТ 16371-2014 Мебель. Общие технические условия
- ГОСТ 9.301-86 Единая система защиты от коррозии и старения. Покрытия металлические и неметаллические неорганические
- техническая документация на изделие мебели из древесных материалов
- схема сборки на изделие мебели из древесных материалов

Критерии оценки:
а) проверены поверхности мебельных деталей из древесных плитных материалов
ГОСТ 16371-2014 Мебель. Общие технические условия
б) проверены размеры деталей и (или) элементов изделия мебели в соответствии с технической документацией.
Измерения проведены в соответствии с ГОСТ 16371-2014 Мебель. Общие технические условия
в) Проверка качества фурнитуры и крепежной арматуры для сборки мебели проведена в соответствии с ГОСТ 16371-2014 Мебель. Общие технические условия.
и ГОСТ 9.301-86 Единая система защиты от коррозии и старения. Покрытия металлические и неметаллические неорганические
Определена возможность использования фурнитуры и крепежной арматуры для сборки мебели
г) задание выполнено в установленное время

13. Правила обработки результатов профессионального экзамена и принятия решения о соответствии квалификации соискателя требованиям к квалификации.
При несоответствии одному или нескольким критериям оценки выполнения заданий, повторное прохождение экзамена допускается не ранее, чем через один месяц со дня первой попытки.
Положительное решение о соответствии квалификации соискателя требованиям к квалификации Мастер подготовительных работ перед сборкой изделий мебели из древесных материалов (2 уровень квалификации) принимается при выполнении всех критериев оценки по теоретическому и практическому этапам профессионального экзамена.

14. Перечень нормативных, правовых и иных документов, использованных при подготовке комплекта оценочных средств:

- ГОСТ 16371-2014 Мебель. Общие технические условия
- ГОСТ 9.301-86 Единая система защиты от коррозии и старения. Покрытия металлические и неметаллические неорганические

- ГОСТ 12.1.007 Система стандартов безопасности труда. Вредные вещества. Классификация и общие требования безопасности
- ГОСТ 13025.3-85 Мебель бытовая. Функциональные размеры столов
- ГОСТ 16371-93 Мебель. Общие технические условия ГОСТ 16504 Система государственных испытаний продукции. Испытания и контроль качества продукции. Основные термины и определения
- ГОСТ 17716 Зеркала. Общие технические условия
- ГОСТ 19917-93 Мебель для сидения и лежания. Общие технические условия
- ГОСТ 20400 Продукция мебельного производства. Термины и определения
- ГОСТ 2140 Видимые пороки древесины. Классификация, термины и определения, способы измерения
- ГОСТ 3916.2 Фанера общего назначения с наружными слоями из шпона хвойных пород. Технические условия
- ГОСТ 6449.2 Изделия из древесины и древесных материалов. Допуски углов
- ГОСТ 6799 Стеклоизделия для мебели. Технические условия
- ГОСТ 7016 Изделия из древесины и древесных материалов. Параметры шероховатости поверхности
- ГОСТ 2.102-68 Единая система конструкторской документации. Виды и комплектность конструкторских документов
- ГОСТ Р 56008-2014 ПОРЯДОК ОБЯЗАТЕЛЬНОГО ПОДТВЕРЖДЕНИЯ СООТВЕТСТВИЯ ПРОДУКЦИИ ТРЕБОВАНИЯМ ТЕХНИЧЕСКОГО РЕГЛАМЕНТА ТАМОЖЕННОГО СОЮЗА "О БЕЗОПАСНОСТИ МЕБЕЛЬНОЙ ПРОДУКЦИИ"
- ТЕХНИЧЕСКИЙ РЕГЛАМЕНТ ТАМОЖЕННОГО СОЮЗА ТР ТС 025/2012 О безопасности мебельной продукции
- ГОСТ 33095-2014 Покрытия защитно-декоративные на мебели из древесины и древесных материалов. Классификация и обозначения
- ГОСТ 6449.3 Изделия из древесины и древесных материалов. Допуски формы и расположения поверхностей
- ГОСТ 2.306-68 Единая система конструкторской документации ОБОЗНАЧЕНИЯ ГРАФИЧЕСКИЕ МАТЕРИАЛОВ И ПРАВИЛА ИХ НАНЕСЕНИЯ НА ЧЕРТЕЖАХ
- ГОСТ 9330-76 ОСНОВНЫЕ СОЕДИНЕНИЯ ДЕТАЛЕЙ ИЗ ДРЕВЕСИНЫ И ДРЕВЕСНЫХ МАТЕРИАЛОВ. Типы и размеры
- ГОСТ 17743 ТЕХНОЛОГИЯ ДЕРЕВООБРАБАТЫВАЮЩЕЙ И МЕБЕЛЬНОЙ ПРОМЫШЛЕННОСТИ Термины и определения
- Приказ Минтруд России от 01.11.2016г. № 601н «Об утверждении Положения о разработке оценочных средств для проведения независимой оценки квалификации»